PT160E ON IVECO 35S WB = 3750 mm

DIAGRAMMA DI LAVORO
WORKING DIAGRAM
COURBE DE TRAVAIL

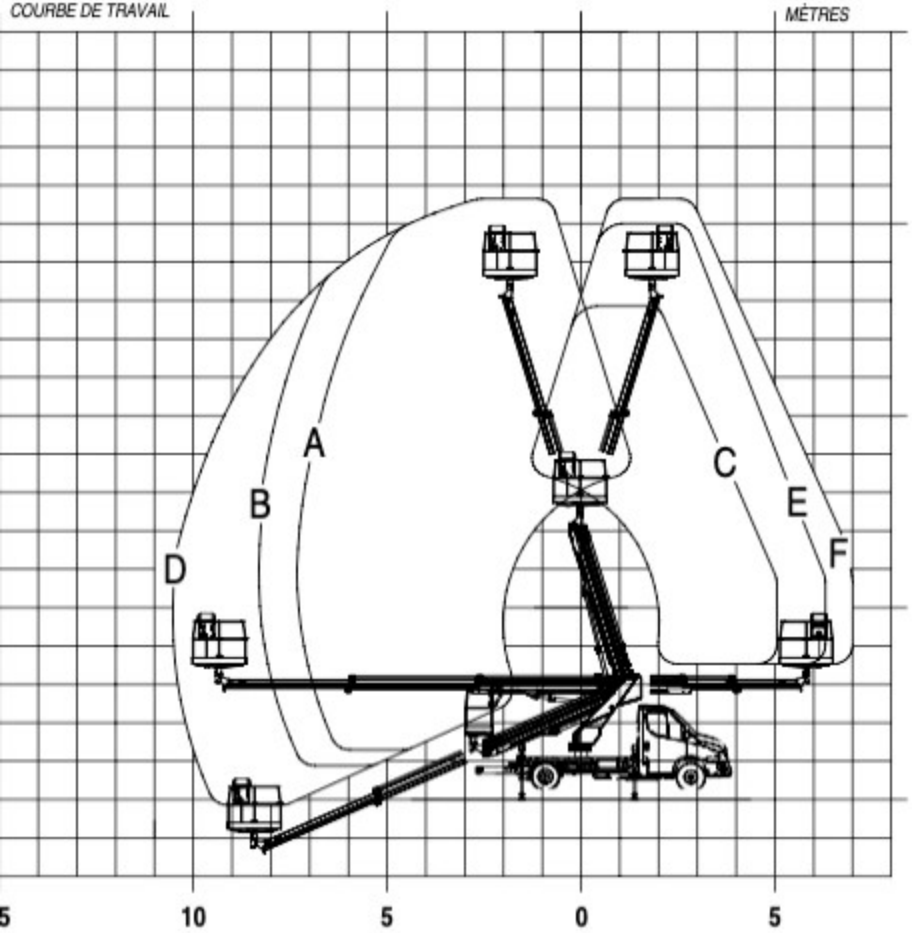

DIAGRAMMA DI LAVORO
WORKING DIAGRAM
COURBE DE TRAVAIL

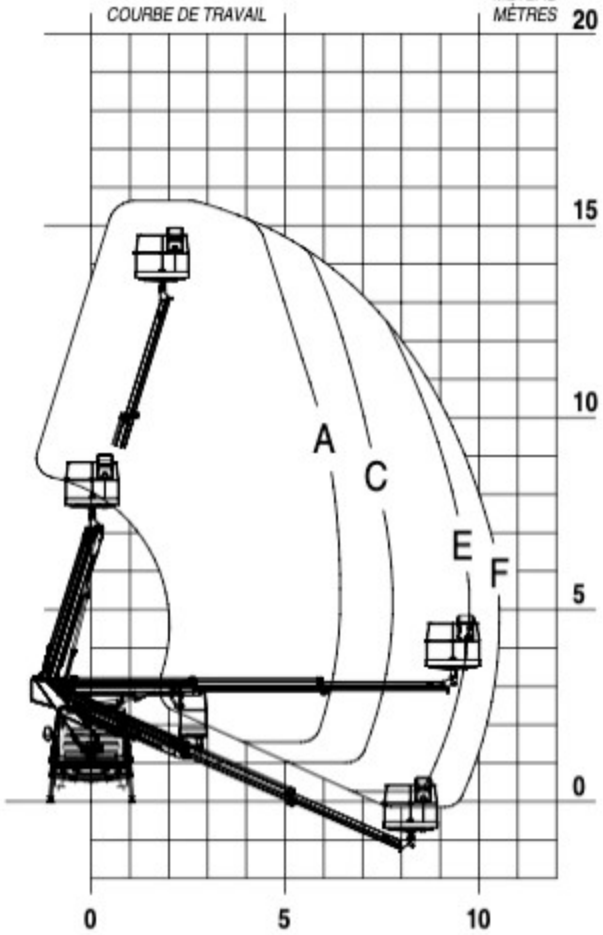

DIMENSIONI D'INGOMBRO
OVERALL DIMENSIONS
DIMENSIONS HORS TOUT

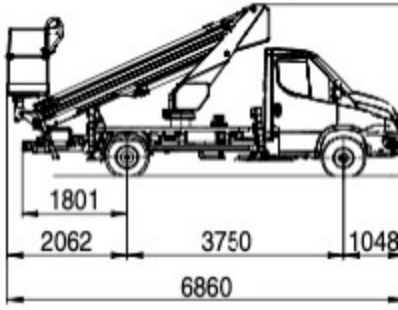

LARGHEZZA IN ASSETTO DI MARCIA: ~ 2200 m
WIDTH IN DRIVING CONFIGURATION: ~ 2200 r
LARGEUR HORS TOUT: ~ 2200 mm

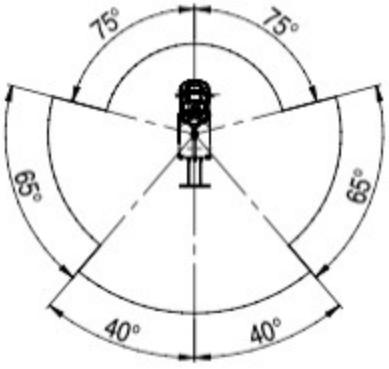

A= MAX 300 kg B= MAX 250 kg C= MAX 200 kg D= MAX 150 kg E= MAX 120 kg F= MAX 80 kg

DIAGRAMMA DI LAVORO VALIDO SOLO CON CESTA IN ALLUMINIO. PER CESTA IN VETRORESINA CONSULTARE IL DISEGNO DEDICATO.
WORKING DIAGRAM VALID ONFLY FOR ALUMINIUM BASKET. IN CASE OF FIBERGLASS BASKET REFER TO DEDICATED DRAWING.
COURBE DE TRAVAIL VALIDE UNIQUEMENT POUR LE PANIER EN ALUMINIUM. EN CAS DE PANIER EN RÉSINE, SE RÉFÉRER AU DESSIN DÉDIÉ.

ARATTERISTICHE TECHICHE SONO INDICATIVI E NON VINCOLANTI, ESSI POTRANNO VARIARE A GIUDIZIO DELLA CASA COSTRUTTRICE SENZA ALCUN OBBLIGO DI PREAVVISO. IL RAGGIO DI LAVORO POTREBBE ESSERE RIDOTTO IN FUNZIONE DEL VEICOLO.
ICAL DATA AND FEATURES ARE GIVEN AS REFERENCE ONLY AND NOT BINDING. THEY MAY BE CHANGED BY THE MANUFACTURER WITH NO OBLIGATION OF PREVIOUS NOTICE. HORIZONTAL OUTREACH MAY BE REDUCED DUE TO VEHICLE STABILITY.
ES TECHNIQUES ET LES CARACTÉRISTIQUES SONT DONNÉES À TITRE INDICATIF ET NON CONTRACTUEL. ELLES PEUVENT ÊTRE MODIFIÉES PAR LE FABRICANT SANS OBLIGATION DE PRÉAVIS. LE DÉPORT PEUT ÊTRE RÉDUIT POUR RAISON DE STABILITÉ

01
PT160E ON IVECO 35S WB = 3750 mm
22305